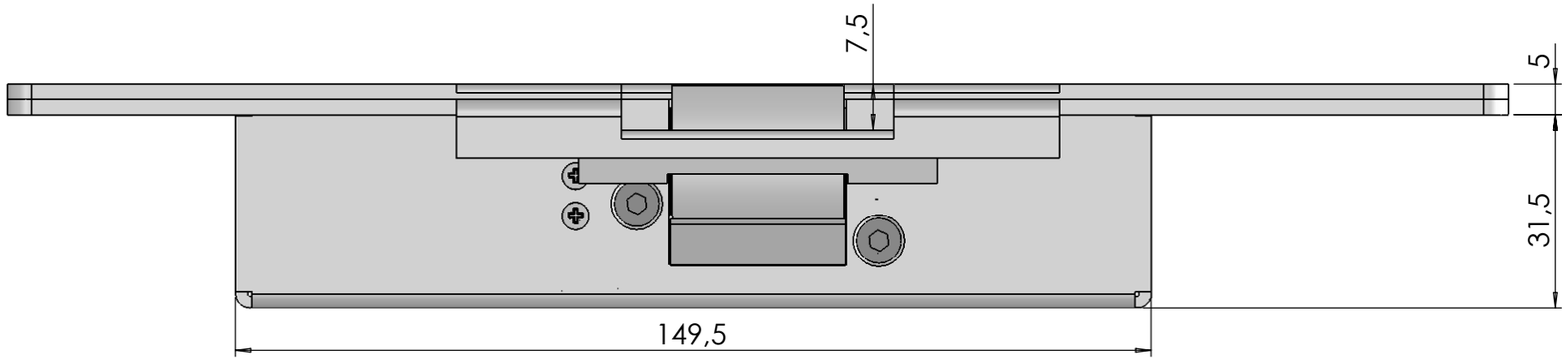

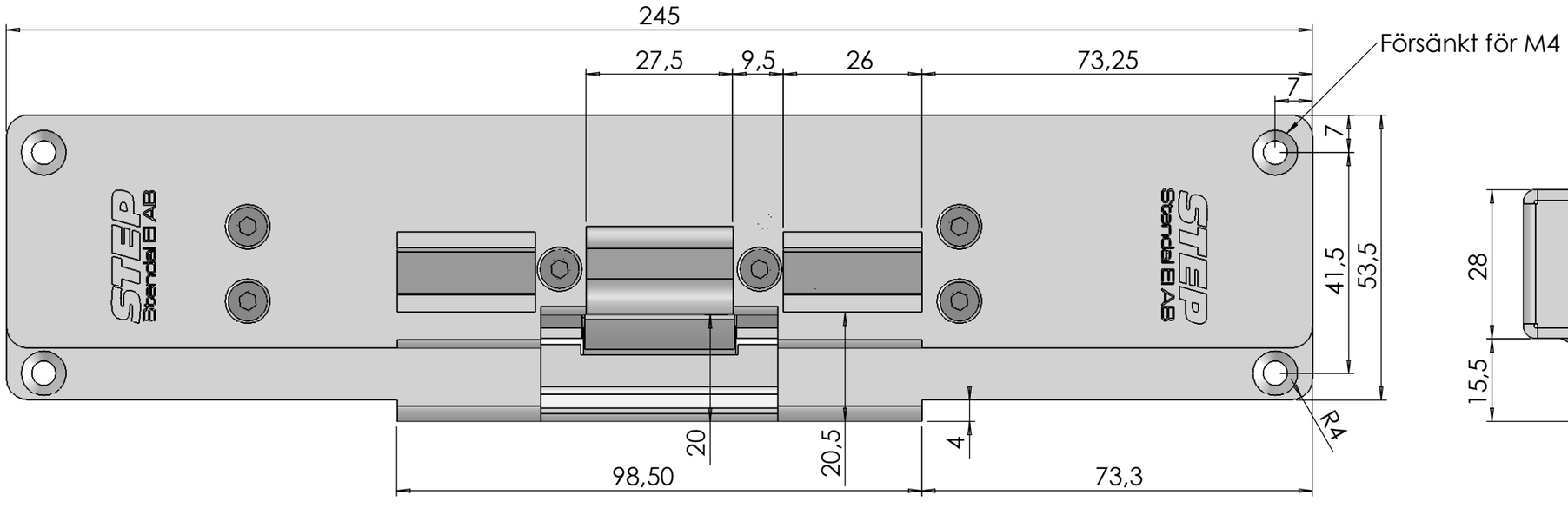

Denna handling får inte kopieras utan vårt skriftliga medgivande och dess innehåll får inte ypps för tredje man och inte heller användas för något obehörigt ändamål.

Material		Ytbehandling			
Konstruerad av	Granskad av	Godkänd av - datum den 8 mars 2007 16:21:08	Generell tolerans SS-ISO 2768-1 m	Vyplacering	Skala 1:1
Ägare STEAB Stendal El. AB		Titel/Benämning Stolpe ST6502 för Sapa 2074			
		Ritningsnummer		Revision 2	Blad